UNION 5 VIAS



▪ Especificaciones Técnicas

1. Material: Latón
2. Entrada Rosca (BSP) hembra / ISO 228/1.
3. PN16

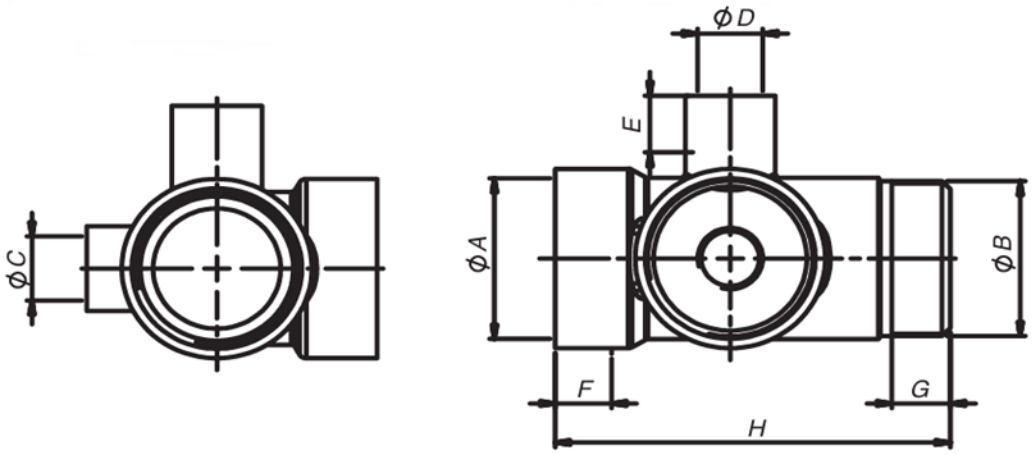

▪ Dimensiones

					mm.			
Medida	**øA**	**øB**	**øC**	**øD**	**E**	**F**	**G**	**H**
1"	1"	1"	1/4"	1/4"	13	13	11,7	79